LYRA
ARM5 ac

LYRA invite au confort et à la détente et saura s'imposer comme la pièce maîtresse de votre salle de séjour.
Son assise à ressorts traditionnels et son dossier en mousse offrent un confort incomparable et ses courbes voluptueuses en font une véritable pièce de collection.
Avec ou sans accotoirs, blottissez-vous dans cet écrin de douceur pour un pur moment de relaxation, en toute élégance.

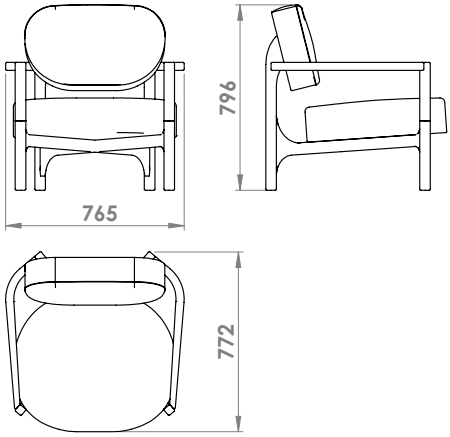

Specification technique:

STRUCTURE : bois massif (frêne ou châtaignier) et contreplaqué. Finition huilée et/ou teintée noire

CONFORT : suspension de l'assise par ressorts en métal guindés, recouverts de mousse polyuréthane haute-résilience 3,3 kPa. Dossier en mousse polyuréthane haute-résilience 1,5 kPa

Bois disponible:
Frêne / Frêne teinté noir / Châtaignier

Tissus disponible :
Velours cotelé / lin / lainage / motif

Poids : 21 kg

Design et fabrication : Hudelot Vincent et Voirin Magali

Plus d'information sur www.muaje.fr